КОМПЛЕКТАЦИЯ / COMPLETE SET / ТОЛЫҚ ЖИЫНТЫҚ

1	Столешница/ Tabletop/ Үстел үсті	1 шт. /pcs./дана.
2	Царга (задняя панель)/ Tsarga “skirt” (back panel)/ Царга (артқы панель)	1 шт. /pcs./дана.
3	Верхняя стойка/ Upper stand/ Жоғарғы тұғыр	2 шт. /pcs./дана.
4	Нижняя стойка/ Lower stand/ Төменгі тұғыр	2 шт. /pcs./дана.
5	Крючок/ Desk hook/ Үстел ілгегі	2 шт. /pcs./дана.
6	Гайка М4 колпачковая/ Cap screw M4/ Қақпақ бұрандасы М4	4 шт. /pcs./дана.
7	Винт М4х30/ Screw M4x30/ Бұранда М4х30	4 шт. /pcs./дана.
8	Футорка/ Threaded insert/ Threaded insert	4 шт. /pcs./дана.
9	Винт Эриксона М6х30/ The Erickson screw M6x30/ Эриксон Бұранда М6х30	4 шт. /pcs./дана.
10	Болт мебельный М6х35/ Furniture Bolt M6x35/ Жиһаз Болт М6х35	4 шт. /pcs./дана.
11	Гайка Эриксона М6/ The Erickson nut M6/ Эриксон Жаңғағы М6	10 шт. /pcs./дана.
12	Болт М6х16/ Screw M6x16/ Болт М6х16	6 шт. /pcs./дана.
13	Ключ шестигранный/ The hex key/ Алтыбұрышты кілт	1 шт. /pcs./дана.

ИНСТРУКЦИЯ ПО СБОРКЕ / ASSEMBLY INSTRUCTION/ ҚҰРАСТЫРУ ЖӨНІНДЕГІ НҰСҚАУЛЫҚ

Внимание! Только после полной сборки стола затянуть все резьбовые соединения!
Attention! Only after the table is fully assembled, tighten all the threaded connections!
Назар аударыңыз! Үстелді толығымен құрастырғаннан кейін ғана барлық Бұрандалы қосылыстарды қатайтыңыз!

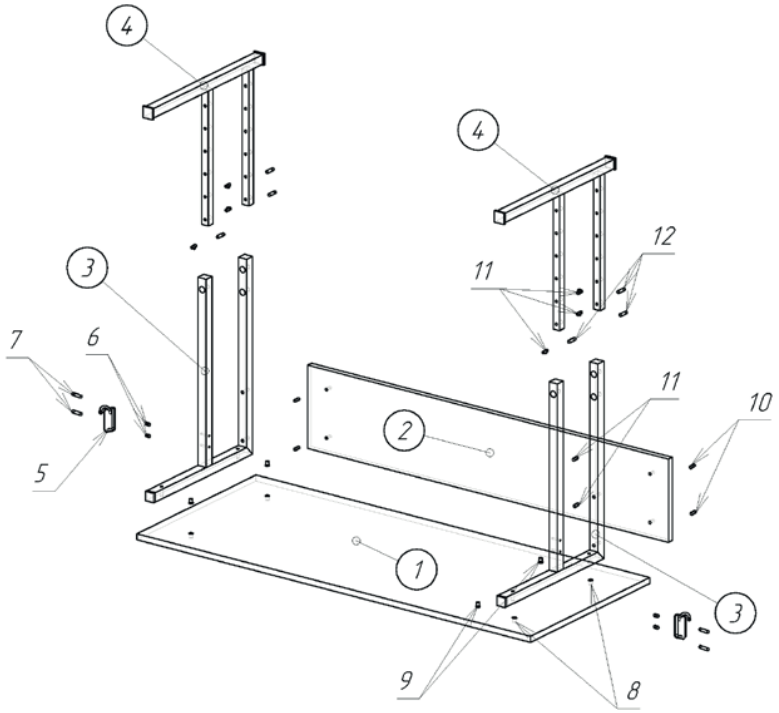

1 **RU/BY.** Соберите стойки стола, вставив нижнюю (4) в верхнюю (3) и закрепив с помощью болтов М6х16 (12) и гаек Эриксона (11).

EN. Assemble the table stands by inserting the lower one (4) in the upper (3) and secured with M6x16 bolts (12) and Erickson nuts (11).

KZ. Төменгі бөлігін (4) кірістіру арқылы үстел тіректерін жинаңыз жоғарғы жағында (3) Және М6х16 болттарымен бекітілген (12) Және эриксон жаңғақтары (11).

2 **RU/BY.** Установите собранную стойку «ногами» вверх. Приложите к стойке царгу (2), соединив их между собой болтами М6х35 (10) и гайками М6 (11). Далее возьмите вторую стойку и присоедините ее к царге таким же способом.

EN. Install the assembled stand "feet" up. Attach the tsarga to the stand (2) by connecting them with furniture bolts M6x35 (10) and Erickson nuts M6 (11). Next, take the second stand and attach it to the tsarga in the same way.

KZ. Жиналған тіректі "аяқты" жоғары қаратып орнатыңыз. Царганы тірекке бекітіңіз (2) оларды М6х35 жиһаз болттарымен қосу арқылы (10) Және Эриксон жаңғақтары М6 (11). Әрі қарай, екінші стендті алып, оны патшаға дәл осылай бекітіңіз.

3 **RU/BY.** Уложите столешницу (1) на горизонтальную поверхность лицевой стороной вниз и вкрутите футорки (8) в отверстия.

EN. Place the tabletop (1) face down on a horizontal surface and screw the threaded insert (8) into the holes.

KZ. Үстелді қойыңыз (1) көлденең бетке төмен қаратып, бұрандалы кірістіруді бұраңыз (8) тесіктерге.

4 **RU/BY.** Установите на столешницу собранный ранее узел (в пункте.2). В отверстия вкрутите винты М6х30 (9) и присоедините столешницу к стойкам.

EN. Install the previously assembled module (in p.2) on the tabletop. Screw the M6x30 Erikson screws (9) into the holes and attach the tabletop to the stands.

KZ. Бұрын жиналған модульді (2-бетте) үстелдің үстіне орнатыңыз. М6х30 Erikson бұрандаларын бұраңыз (9) тесіктерге салып, үстелдің үстіңгі жағын тіректерге бекітіңіз.

5 **RU/BY.** Прикрутите крючки (5) к стойкам при помощи гайки М4 (6) и винта М4х30 (7).

EN. Fasten the desk hooks (5) to the stands using the M4 cap screws (6) and the M4x30 screw (7).

KZ. Үстел ілгектерін бекітіңіз (5) стендтерге М4 қақпақ бұрандаларын пайдалану (6) және М4х30 бұрандасы (7).

Затяните все резьбовые соединения! / Tighten all threaded connections! / Барлық Бұрандалы қосылыстарды қатайтыңыз!

RU/BY. ПРИМЕЧАНИЕ: в процессе эксплуатации может происходить ослабление болтового соединения. Во избежание расшатывания и скрипа изделия рекомендуется по необходимости подтягивать гайки.

EN. NOTE: The bolted connection may loosen during operation. To avoid loosening and creaking of the product, it is recommended to tighten the nuts if necessary.

KZ. Ескерту: жұмыс кезінде болт қосылымының әлсіреуі мүмкін. Өнімнің босап кетуіне және сықырлауына жол бермеу үшін қажет болған жағдайда гайкаларды қатайту ұсынылады.

СТОЛ УЧЕНИЧЕСКИЙ SD-2, РЕГУЛИРУЕМЫЙ РОСТ 3-7 (130-190 СМ)

STUDENT DESK SD-2, ADJUSTABLE HEIGHT 3-7 (130-190 CM) / СТУДЕНТТІК КЕСТЕ SD-2, РЕТТЕЛЕТІН БИІКТІГІ 3-7 (130-190 СМ)

ПОЗДРАВЛЯЕМ ВАС С ПРИОБРЕТЕНИЕМ УЧЕНИЧЕСКОГО СТОЛА ПИФАГОР!

EN CONGRATULATIONS ON PURCHASING THE ПИФАГОР STUDENT DESK!

KZ СІЗДЕРДІ ПИФАГОР СТУДЕНТТІК ҮСТЕЛІН АЛҒАНЫҢЫЗБЕН ҚҰТТЫҚТАЙМЫЗ!

RU/BY

РЕКОМЕНДАЦИИ ПО ЭКСПЛУАТАЦИИ

При сборке строго соблюдайте порядок, указанный в инструкции.

Убедитесь, что все детали надежно закреплены, чтобы обеспечить безопасное обращение со столом-партой.

Не вставайте ногами на столешницу, это может привести к падению и получению травмы.

Максимальная распределенная нагрузка на столешницу до 100 кг.

Помещение, в котором хранится и эксплуатируется изделие, должно быть сухим с температурой воздуха от +2°С и относительной влажностью 45-70%.

Необходимо предохранять поверхность изделия от механических повреждений. Допускается протирать сухой или влажной тряпкой без применения химических средств.

СРОК ГАРАНТИИ 12 МЕСЯЦЕВ.

Гарантийные обязательства действительны только при условии надлежащего использования и хранения товара покупателем. Основанием для гарантии является документ, подтверждающий покупку товара (товарный и кассовый чек, накладная и т.п.). При обнаружении дефектов производственного характера в течение гарантийного срока следует обратиться по месту приобретения изделия. Производитель оставляет за собой право вносить изменения в конструкцию, комплектацию или технологию изготовления, не ухудшающие качество изделия, без предварительного уведомления.

ГАРАНТИЯ НЕ РАСПРОСТРАНЯЕТСЯ В СЛУЧАЕ:

• Наличия явных следов механических повреждений (удар, падение, порез и т.п.)

• Неправильного использования изделия, или его использования не по назначению, или в условиях, не предусмотренных производителем.

EN

RECOMMENDATIONS FOR USE

When assembling, strictly follow the order specified in the instructions.

Make sure all parts are securely fastened to ensure safe handling of the table-desk.

Do not put your feet on the tabletop, as this may cause you to fall and cause injury.

The maximum distributed load on the tabletop is up to 100 kg.

The room in which the product is stored and operated must be dry with an air temperature from +2°C and a relative humidity of 45-70%.

It is necessary to protect the surface of the product from mechanical damage. It is allowed to wipe with a dry or damp cloth without using chemicals.

THE WARRANTY PERIOD IS 12 MONTHS.

Warranty obligations are valid only under the condition of proper use and storage of the goods by the buyer. The basis for the guarantee is a document confirming the purchase of the goods (sales and cash receipt, invoice, etc.). If manufacturing defects are found during the warranty period, contact the place of purchase of the product. The manufacturer reserves the right to make changes to the design, configuration or manufacturing technology that do not impair the quality of the product, without prior notice.

THE WARRANTY WILL NOT APPLY IN CASE OF:

• The presence of obvious signs of mechanical damage (shock, fall, cut, etc.)

• Misuse of the product, or use of the product for purposes other than those intended, or in conditions not intended by the manufacturer.

KZ

ПАЙДАЛАНУ ҮШІН ҰСЫНЫСТАР

Құрастыру кезінде нұсқаулықта көрсетілген тәртіпті қатаң сақтаңыз.

Үстел үстелінің қауіпсіз жұмыс істеуін қамтамасыз ету үшін барлық бөлшектердің мықтап бекітілгеніне көз жеткізіңіз.

Аяғыңызды үстелдің үстіне қоймаңыз, себебі бұл құлап, жарақат алуыңыз мүмкін.

Планшеттегі максималды үлестірілген жүктеме 100 кг-ға дейін.

Өнім сақталатын және жұмыс істейтін бөлме ауа температурасы +2°с және салыстырмалы ылғалдылығы 45-70% құрғақ болуы керек.

Өнімнің бетін механикалық зақымданудан қорғау қажет. Химиялық заттарды қолданбай, құрғақ немесе дымқыл шүберекпен сүртуге рұқсат етіледі.

КЕПІЛДІК МЕРЗІМІ 12 АЙ.

Кепілдік міндеттемелері тек сатып алушы тауарды дұрыс пайдаланған және сақтаған жағдайда ғана жарамды. Кепілдік беруге негіз болып тауарды сатып алуды растайтын құжат (сату-кассалық чек, шот-фактура және т.б.) табылады. Кепілдік мерзімі ішінде өндірістік ақаулар табылса, өнімді сатып алған жерге хабарласыңыз. Өндіруші алдын ала ескертусіз дизайнға, қаптамаға немесе өндіріс технологиясына өнімнің сапасын нашарлатпайтын өзгерістер енгізу құқығын өзіне қалдырады.

КЕПІЛДІК КЕЛЕСІ ЖАҒДАЙЛАРДА ҚОЛДАНЫЛМАЙДЫ:

• Механикалық зақымданудың айқын белгілерінің болуы (соққы, құлау, кесу және т.б.)

• Өнімді дұрыс қолданбау немесе өнімді тағайындаудан басқа мақсаттарда немесе өндіруші көздемеген жағдайларда пайдалану.